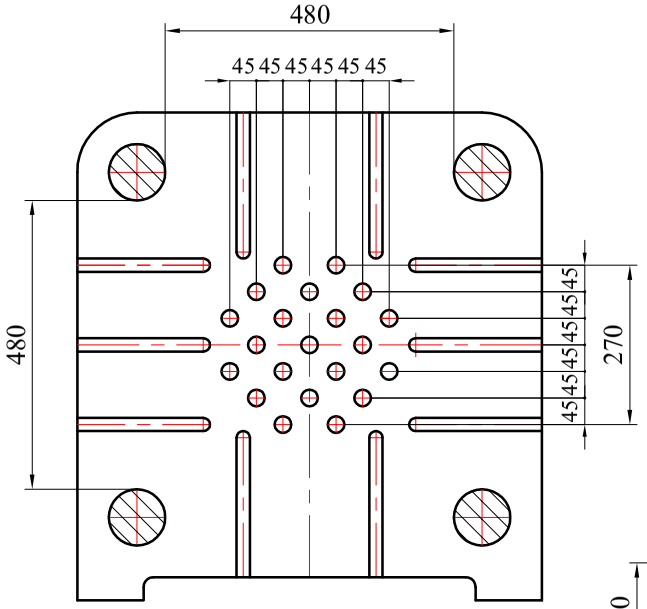

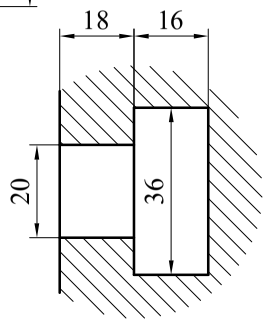

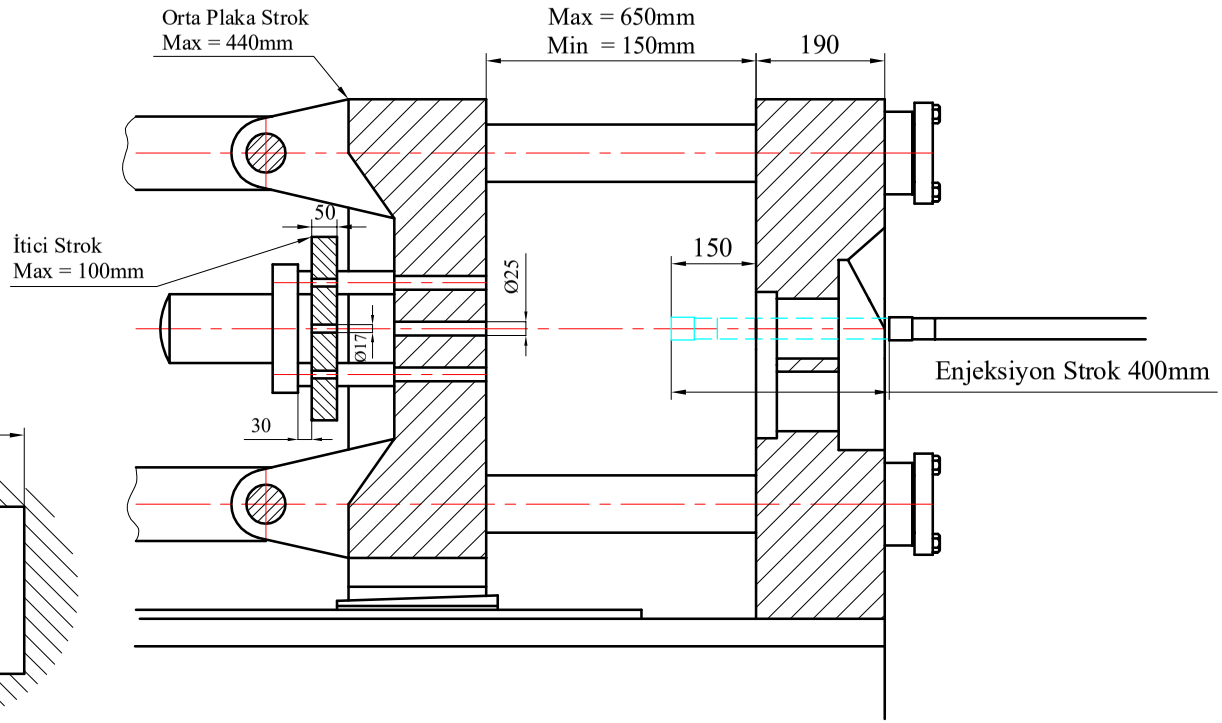

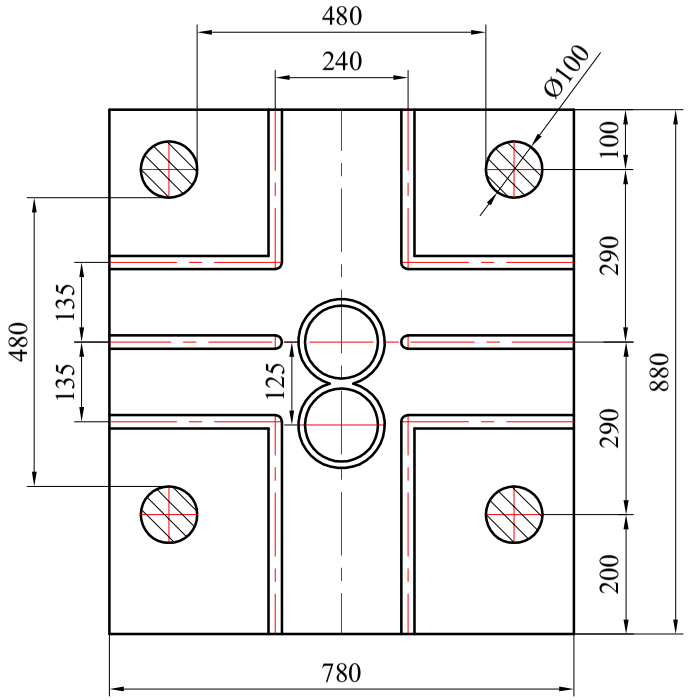

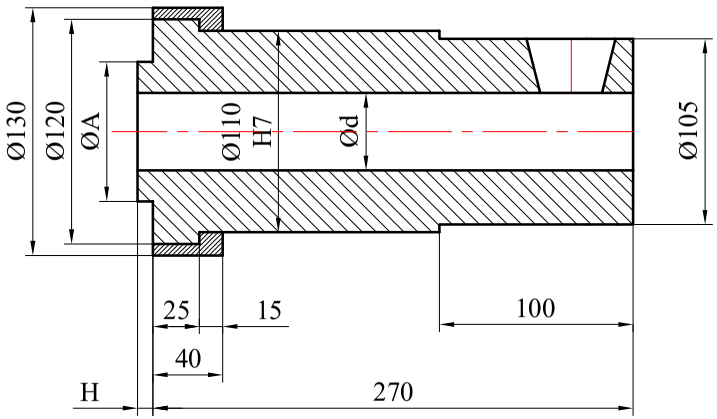

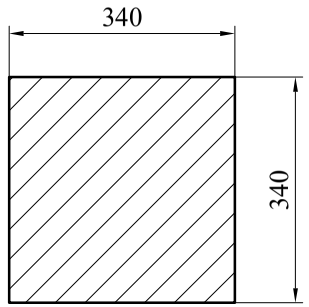

MİN. KALIP BAĞLANTI YÜZEYİ

MP-200

METAL PRES
MAKİNA SAN. TİC. LTD. ŞTİ.