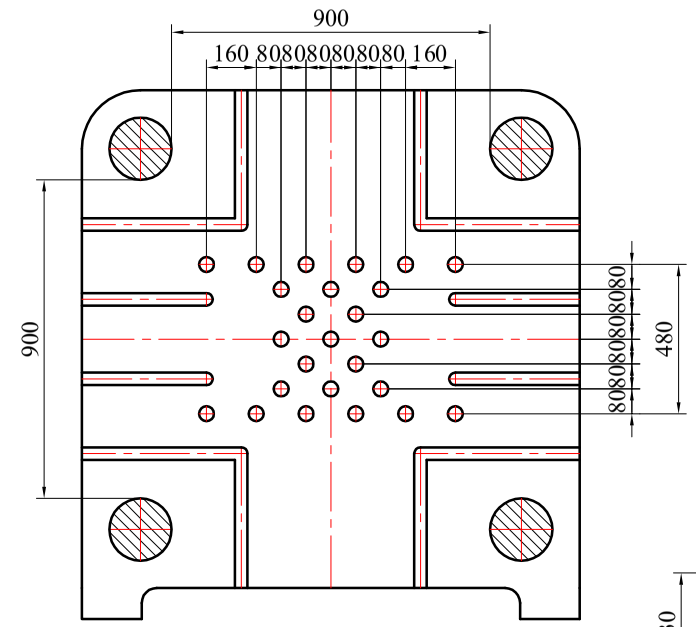

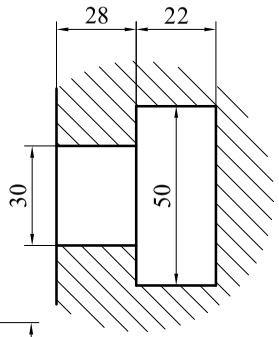

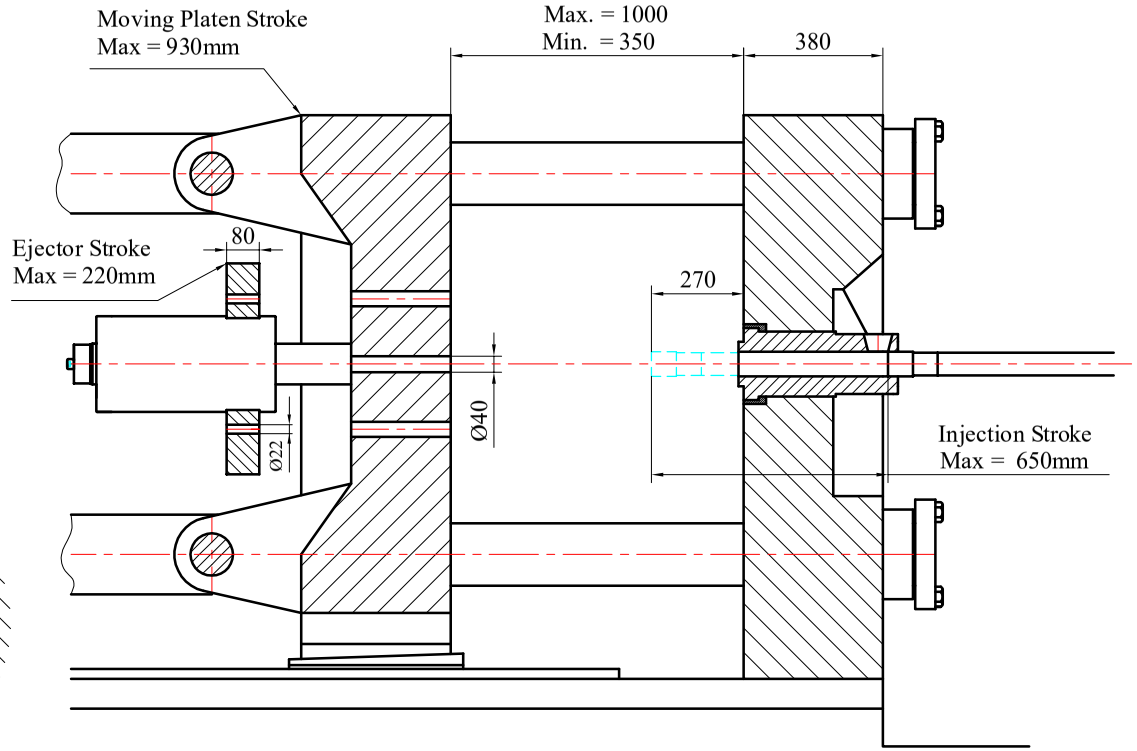

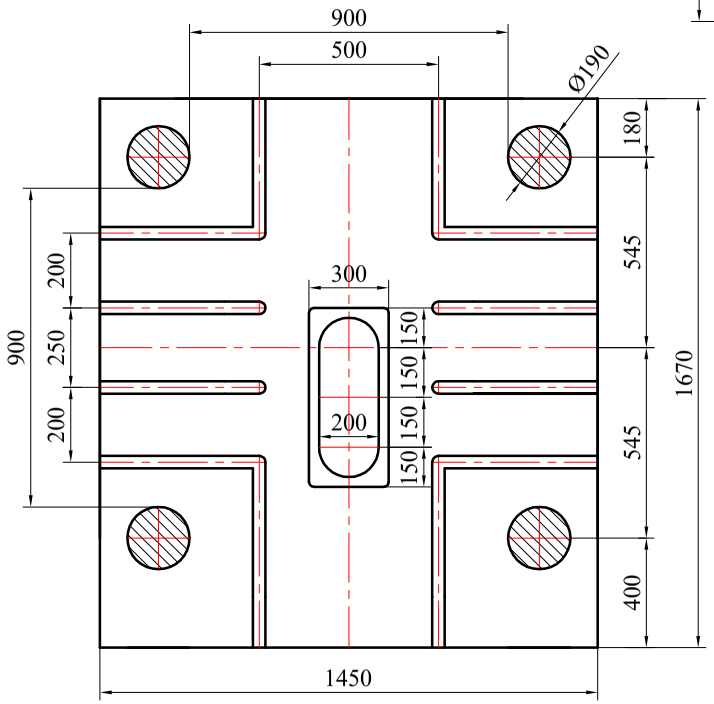

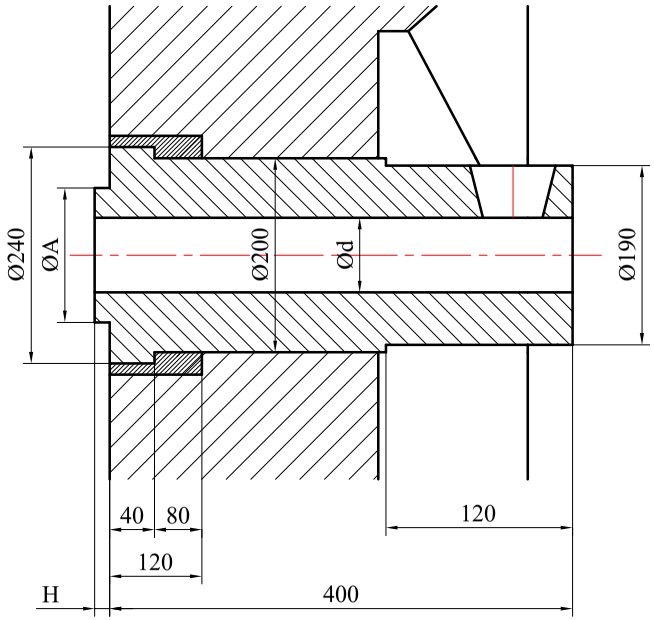

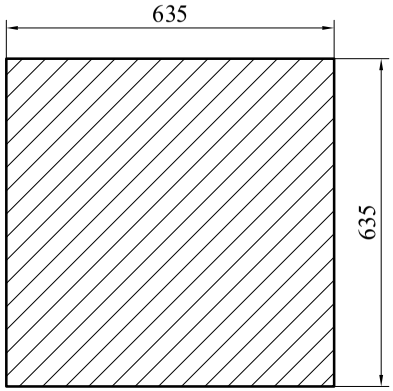

MİN. KALIP BAĞLANTI YÜZEYİ

MP - 900

METAL PRES

MAKİNA SAN. TİC. LTD. ŞTİ.